LR-Baureihe

Merkmale

- Einpolige und zweipolige Ausschalter
- Beleuchtete und unbeleuchtete Ausführungen
- In zahlreichen Farben erhältlich
- Kompakte Bauart
- Verschiedene Anschlüsse verfügbar
- Mit Spritzwasserschutz lieferbar
- Kontaktöffnungsweite >3 mm

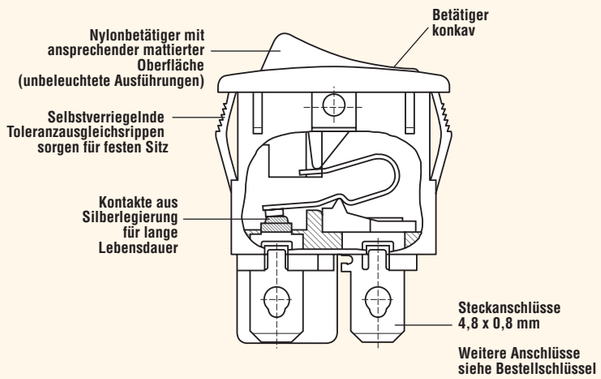

Materialdaten

Betätiger (unbeleuchtet):	Nylon 66 (UL 94V–2)
Betätiger (beleuchtet):	Polycarbonat
Gehäuse:	Nylon 66 (UL 94V–2)
Kontakte:	Silberlegierung
Kontaktgeber:	Kupferlegierung
Anschlüsse:	Versilberte oder verzinnte Kupferlegierung

Technische Daten

Schaltleistung:	10 A 125 VAC / 8 A 250 VAC ¼ HP (UL, CSA) 10 (4) A 250 V ~ T125/55 1E4 (VDE)
Spannungsfestigkeit:	1000 VAC 1 Minute
Isolationswiderstand:	10^8 Ohm min. bei 500 VDC
Durchgangswiderstand:	0,020 Ohm max.
Umgebungstemperatur:	-20 °C bis +85 °C
Glühdrahtfestigkeit:	850 °C (Kategorie D)
Kriechstromfestigkeit:	PTI 250 V

Abmessungen (mm)

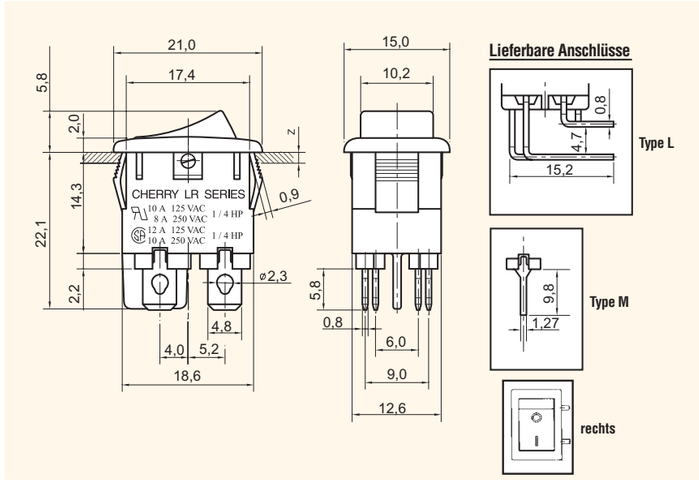

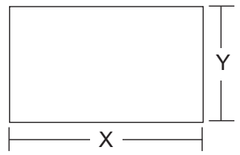

Z = Wandstärke

Empfohlene Maße (mm) für Ausschnitt

Maß Z	X	Y
0,75 bis 1,25	19,1	12,9
1,25 bis 2,00	19,3	12,9
2,00 bis 3,00	19,7	12,9

Bestellschlüssel

LR A 2 2 H 2 F B B N N

Baureihe: LR

Code	Schaltung
2	Einpolig
3	Zweipolig

Code	Schaltleistung
A	10 A 125 VAC, 8 A 250 VAC, ¼ HP (UL) 12 A 125 VAC, 10 A 250 VAC (CSA) 10 (4) A 250 V ~ T125/55 1E4 (VDE)

Code	Schalterfunktion
2	Ein – Aus

Code	Anschlussart
H	Steckanschluss 4,8 x 0,8 mm
L	LP-Anschluss rechts
M	LP-Anschluss gerade

Code	Betätigerausführung
2	Konkav

Code	Beschrift.d.Betätigers	
B	Keine Beschriftung	
D	OFF	ON
E	O	I
F	O	–
G		•

Code	Betätigerfarbe
B	Schwarz
G	Grün
A	Orange
R	Rot
W	Weiß
Y	Grau
C	Braun
S	Rot transluzent

Code	Gehäusefarbe
B	Schwarz
W	Weiß
Y	Grau
C	Braun

Code	Beleuchtung
N	Unbeleuchtet
L	Glühlampe 125 VAC
E	Glühlampe 250 VAC

Code	Spritzwasserschutz
N	Keine Abdeckung
S	Feuchtigkeits-schützende Abdeckung

Beispiele für Teilenummern mit Beschreibung

Teilenummer	Schaltung	Schalterfunktion	Anschlusstyp	Betätiger-/ Gehäusefarbe	Beschriftung
LRA22H2FBBNN	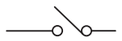	Ein-Aus	Steckanschluss 4,8 x 0,8 mm	Schwarz/Schwarz	
LRA32L2FBBNN	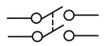	Ein-Aus	Leiterplattenanschluss rechts	Schwarz/Schwarz	
LRA22M2BBBNN	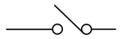	Ein-Aus	Leiterplattenanschluss gerade	Schwarz/Schwarz	
LRA32H2BBBNN	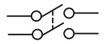	Ein-Aus	Steckanschluss 4,8 x 0,8 mm	Schwarz/Schwarz	
LRA22H2BBRLN	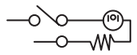	Ein-Aus/Beleuchtet	Steckanschluss 4,8 x 0,8 mm	Rot/Schwarz	
LRA32H2BBRLN		Ein-Aus/Beleuchtet	Steckanschluss 4,8 x 0,8 mm	Rot/Schwarz	

Weitere Informationen finden Sie auf unserer Website unter **www.cherry.de**