1	2	3	4

verwendet in:

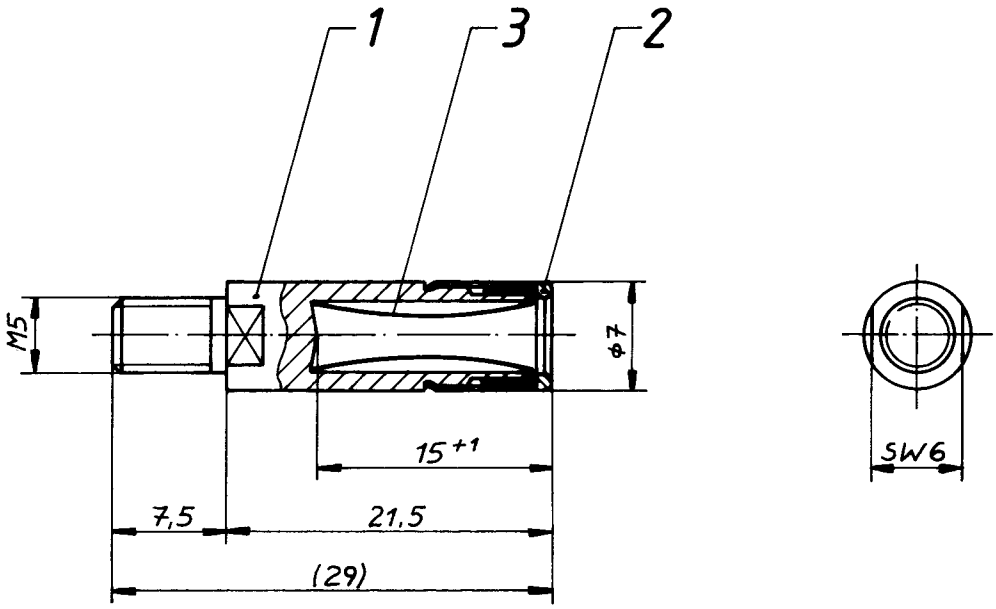

Für diese Unterlage behalten wir uns alle Rechte vor, auch für den Fall der Patenterteilung oder Gebrauchsmustereintragung. Sie darf ohne unsere vorherige schriftliche Zustimmung weder vervielfältigt noch sonstwie benutzt, noch Dritten zugänglich gemacht werden.

				Maße ohne Toleranzangabe nach mittel DIN 7168	Rohteil: hierzu Stückliste	Rohgew.:	
				19..92	Tag	Name	Benennung: Buchse G4	Maßstab: 2:1
				Bearb.	29. 6.	K. Schmidt		
				Gepr.				
				Norm.				
Änd-zust.	Änd.-Mittlg.	Tag	Name	odu otto dunkel gmbh	Zeichnungs Nr.: 172 440 100 201		Vervielf.-Pause
					Ersatz für:		Nr.