Für diese Unterlage behalten wir uns alle Rechte vor, auch für den Fall der Patenterteilung oder Gebrauchsmustereintragung. Sie darf ohne unsere vorherige schriftliche Zustimmung weder vervielfältigt noch sonstwie benutzt, noch Dritten zugänglich gemacht werden.

Nur rot gestempelte oder auf Laufkarte gedruckte Dokumente unterliegen dem Änderungsdienst und sind zur Fertigung freigegeben.
Only red stamped or on jobcard printed documents are managed. These documents are approved for production.

All Rights reserved, including possible patents or trademarks. Documents shall not be provided to a third party or duplicated in any form without prior written permission.

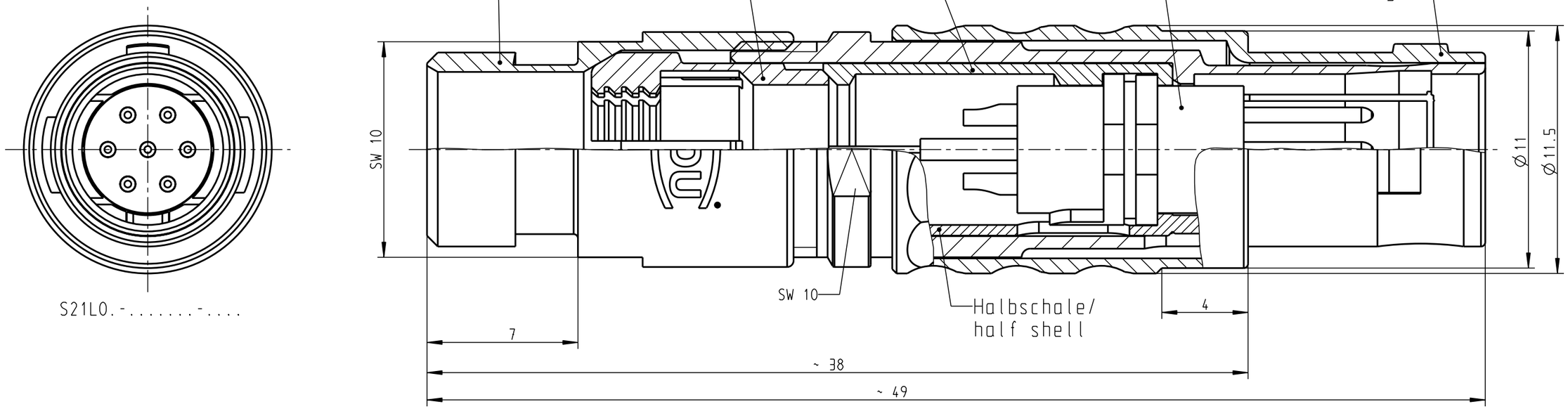

Verschiedene Kodierungen/Different codings

(Darstellung ohne Einsatz/view without insert)
M 4:1

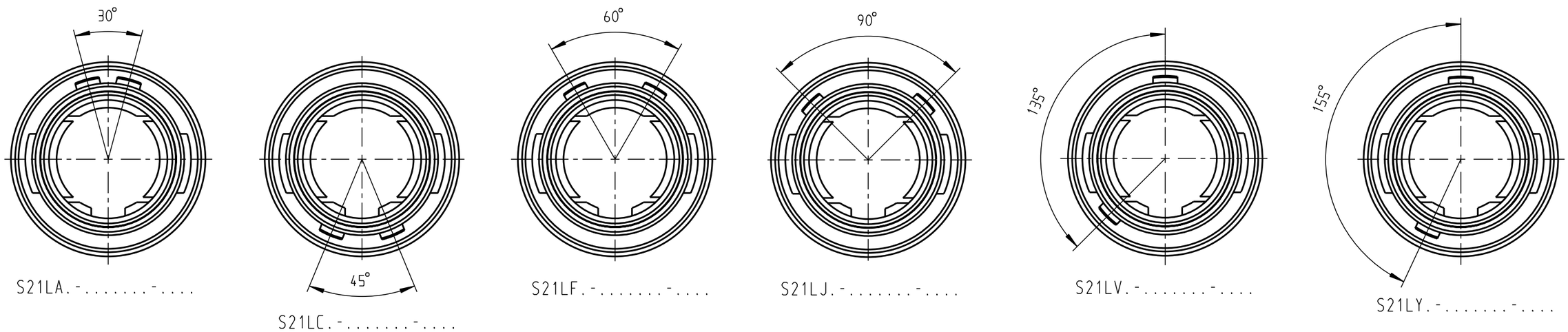

*) Darstellung nur Beispiel!
figure on only for example !

Achtung: Bei Crimpausführung
Kontakte lose beilegen!

M 1:1

				Maße ohne Toleranzangabe nach mittel DIN ISO 2768	Rohteil: hierzu Stückliste		Rohgew.:	PE-Modell-Nr.:
							CAD-Nr.: 00019102	Bl.:
				2002	Tag	Name	Benennung: Stecker cpl.	Maßstab: 5:1
				Bearb	08.01.	Weigand		
				Gepr.				
				Norm.				
a	------	21.01.02	Hüning	ODU otto dunkel gmbh			Zeichnungs Nr.: S21L..-.....-....	Verviel. Pause
Änd-zust.	Aend.-Mitt	Datum	Name				Ersatz für:	Nr.

CAD: Pro/ENGINEER