Für diese Unterlage behalten wir uns alle Rechte vor, auch für den Fall der Patenterteilung oder Gebrauchsmustereintragung. Sie darf ohne unsere vorherige schriftliche Zustimmung weder vervielfältigt noch sonstwie benutzt, noch Dritten zugänglich gemacht werden.

Nur rot gestempelte oder auf Laufkarte gedruckte Dokumente unterliegen dem Änderungsdienst und sind zur Fertigung freigegeben.
Only red stamped or on jobcard printed documents are managed. These documents are approved for production.

All Rights reserved, including possible patents or trademarks. Documents shall not be provided to a third party or duplicated in any form without prior written permission.

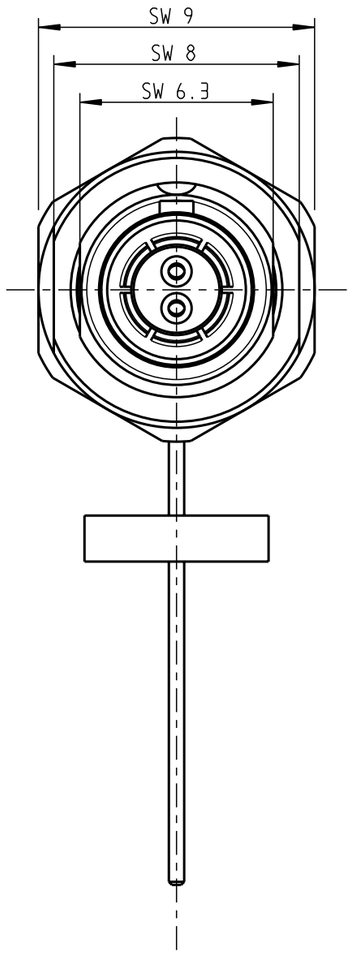

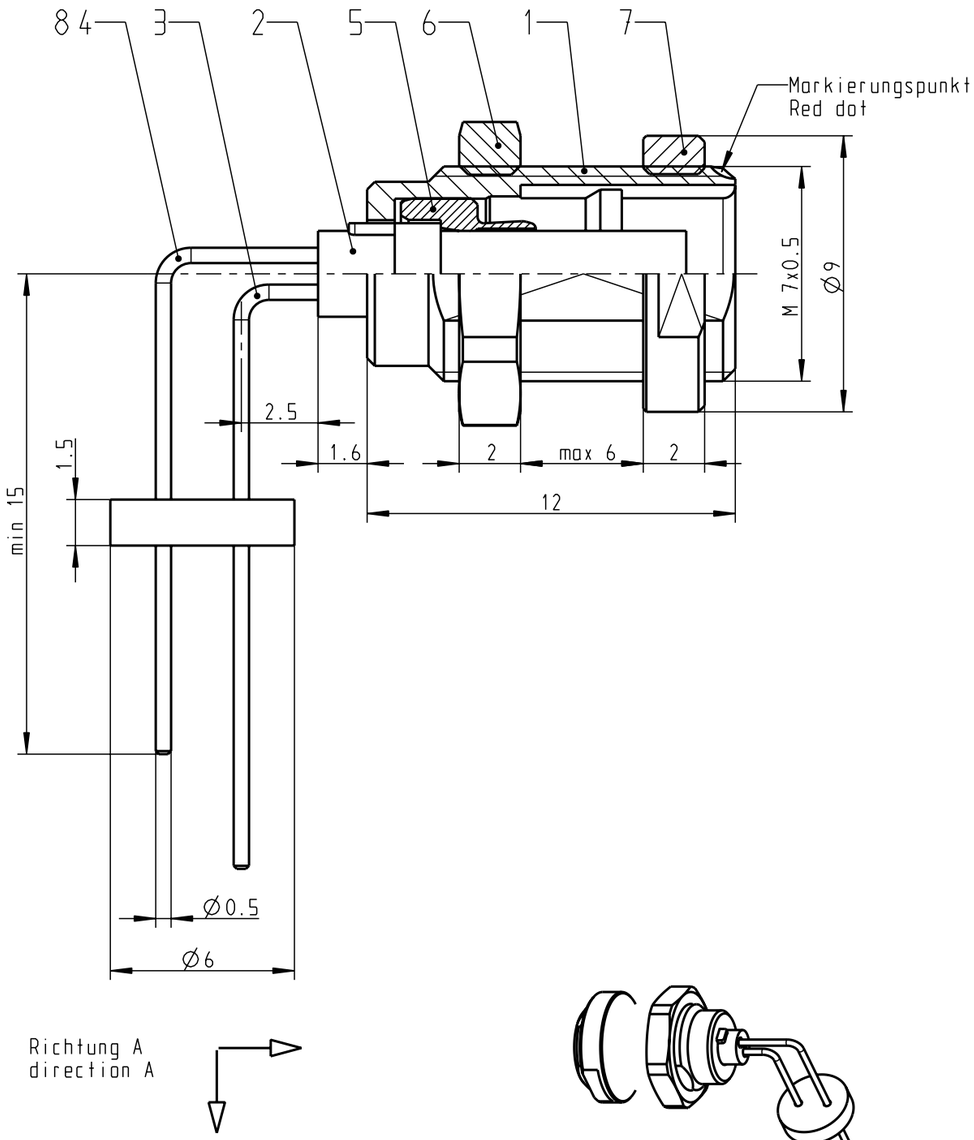

PCB - Layout

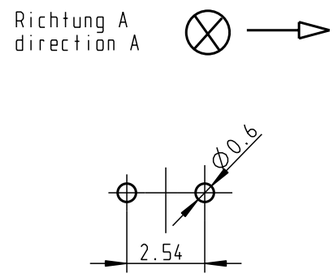

Montagebohrung
Panel Cut-out

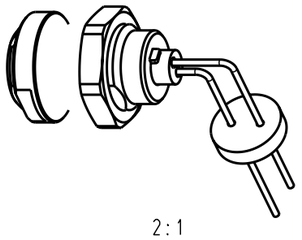

2:1

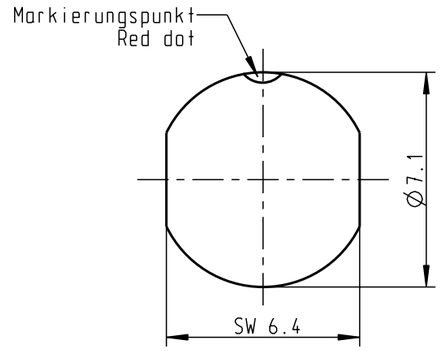

Technische Daten/Technical Data:

Werkstoffe/Materials:

Gehäuse/Housing:	Cu-Legierung /Cu-alloy
Kontakte/Contacts:	Cu-Legierung /Cu-alloy
Isolierkörper/Insulation Body:	PEEK

Oberflächen/Surfaces:

Gehäuse/Housing	chromatiert matt matt chromate
Kontakte/Contacts:	gal. Au

Schutzart im gesteckten Zustand: IP 50
/Protection Class in mated condition

KontaktØ/ContactØ:	Ø0.5 mm
Anschluß/Termination: Print	Ø0.5 mm
Prüfspannung/Test Voltage:	750 V AC
Strombelastung/Current Load: Einzelkontakte/single contacts	5 A

				Maße ohne Toleranzangabe nach mittel DIN ISO 2768	Rohteil: hierzu Stückliste		Rohgew.:	PE-Modell-Nr.:	
							CAD-Nr.: 00024052		Bl.:
				2003	Tag	Name	Benennung: Geräteteil cpl.		Maßstab: 5:1
				Bearb.	11.08.	C.Fischer			
				Gepr.					
				Norm.					
a	------	10.09.03	C.Fischer	ODU otto dunkel gmbh			Zeichnungs Nr.: G5CL0C-P02QC00-A000		Vervielf. Pause
Änd-zust.	Aend.-Mitt.	Datum	Name				Ersatz für:		Nr.

CAD: Pro/ENGINEER