Für diese Unterlage behalten wir uns alle Rechte vor, auch für den Fall der Patenterteilung oder Gebrauchsmustereintragung. Sie darf ohne unsere vorherige schriftliche Zustimmung weder vervielfältigt noch sonstwie benutzt, noch Dritten zugänglich gemacht werden.

Nur rot gestempelte oder auf Laufkarte gedruckte Dokumente unterliegen dem Änderungsdienst und sind zur Fertigung freigegeben.
Only red stamped or on jobcard printed documents are managed. These documents are approved for production.

All Rights reserved, including possible patents or trademarks. Documents shall not be provided to a third party or duplicated in any form without prior written permission.

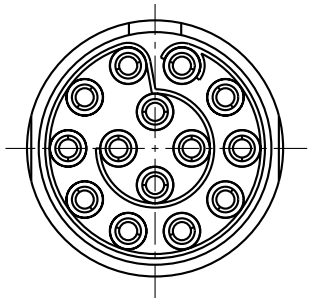

Nur Einsatz darstellen !
view only insert !

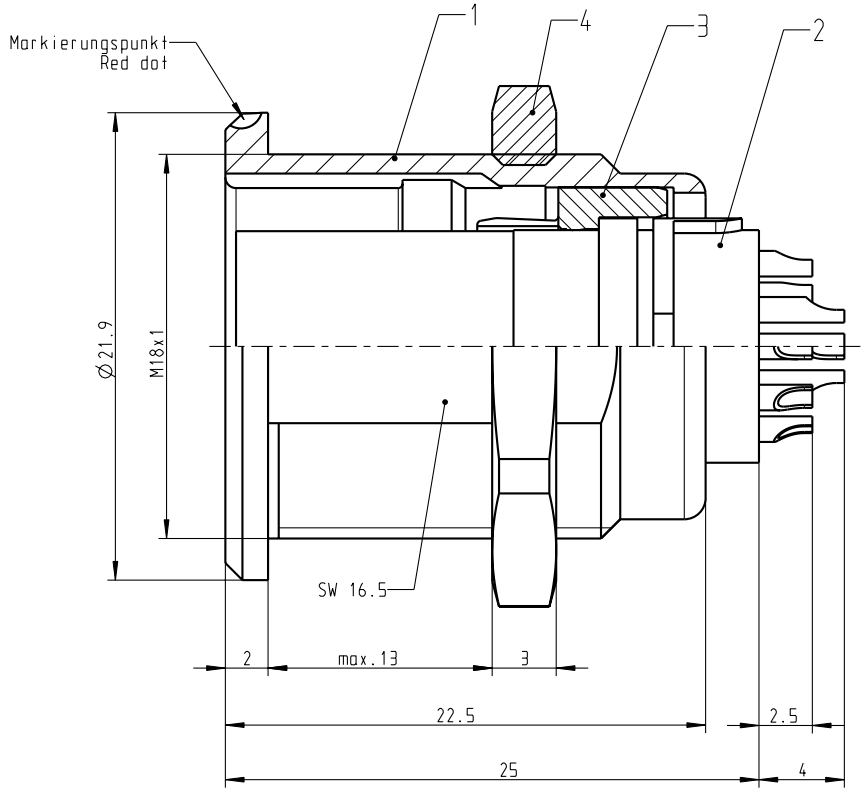

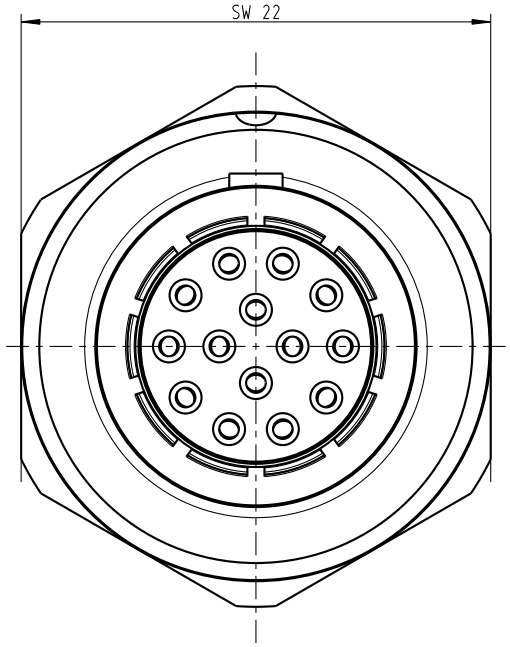

Montagebohrung
Panel Cut-out

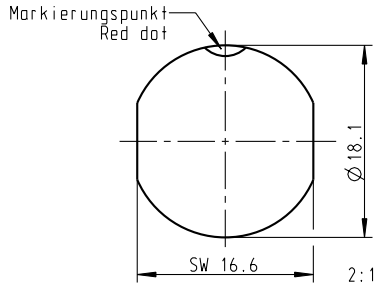

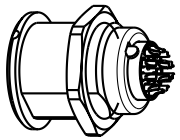

1:1

Technische Daten/Technical Data:

Werkstoffe/Materials:	
Gehäuse/Housing:	Cu-Legierung /Cu-alloy
Kontakte/Contacts:	Cu-Legierung /Cu-alloy
Isolierkörper/Insulation Body:	Peek
Oberflächen/Surfaces:	
Gehäuse/Housing	matt verchromt matt chrome-plated
Kontakte/Contacts:	gal. Au
Schutzart im gesteckten Zustand: /Protection Class in mated condition	IP 50

KontaktØ/ContactØ:	Ø0.9 mm
Anschluß/Termination: Löt/Solder	AWG 22 / 0.38mm²
Prüfspannung/Test Voltage:	875 V AC
Strombelastung/Current Load: Einzelkontakte/single contacts	10 A

				Maße ohne Toleranzangabe nach mittel DIN ISO 2768	Rohteil:	Rohgew.:	PE-Modell-Nr.:	
						CAD-Nr.: 00026979		Bl.:
				2004	Tag	Name	Benennung: Geräteteil cpl.	Maßstab: 4:1
				Bearb.	11.08.	T.Brand		
				Gepr.				
				Norm.				
Änd-zust.	Aend.-Mitt.	Datum	Name	ODU otto dunkel gmbh			Zeichnungs Nr.: G13L0C-P14LJG0-0000	Vervielf. Pause
							Ersatz für:	Nr.

CAD: Pro/ENGINEER