Für diese Unterlage behalten wir uns alle Rechte vor, auch für den Fall der Patenterteilung oder Gebrauchsmustereintragung. Sie darf ohne unsere vorherige schriftliche Zustimmung weder vervielfältigt noch sonstwie benutzt, noch Dritten zugänglich gemacht werden.

Nur rot gestempelte oder auf Laufkarte gedruckte Dokumente unterliegen dem Änderungsdienst und sind zur Fertigung freigegeben.
Only red stamped or on jobcard printed documents are managed. These documents are approved for production.

All Rights reserved, including possible patents or trademarks. Documents shall not be provided to a third party or duplicated in any form without prior written permission.

Technische Daten / Technical Data

Schnell-Wechsel-Kopf / Quick-Change System

ODU — A perfect alliance.

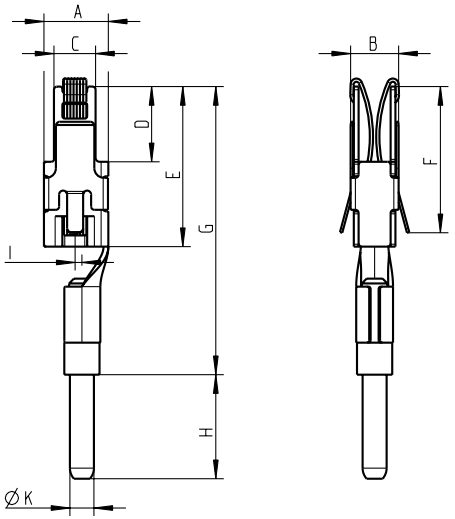

Teile-Nr.:
190 242 ...
nur ein Rastfeder
(um 90° gedreht)
part number:
190 242 ...
only one snap-spring
(rotated 90°)

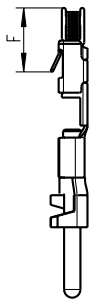

4.8 x 0.8 6.3 x 0.8	6.8	3	4.8	6	11	10.5	20.5	6.5	1±0.5	Ø3.0
2.8 x 0.8	4	3	2.6	4.7	10	9.2	18	6.5	1±0.5	Ø1.5
1.6 x 0.8 1.6 x 0.6	2.6	2.2	1.35	4.3	10	8.3	18	6.5	0±0.3	Ø1.02
0.64 x 0.64	1.8	1.85	1.4	2	5.6	4	11.5	6.5	0±0.15	Ø1.02
für Stift for Pin	**A**	**B**	**C**	**D**	**E**	**F**	**G**	**H**	**I**	**K**

TECHNISCHE DATEN:
TECHNICAL DATA:

Werkstoff / Material:
CuZn-Legierung / CuZn-Alloy

Teile-Nr. part number	Oberfl.: Buchsenträger surface: carrier	Oberfl.: Feder surface: spring	Oberfl.: Anschlussstift surface: pin
... 100 201	6um Ag	6um Ag	6um Ag
... 700 207	1.25um Ni + 0.75um Au	1.25um Ni + 0.75um Au	1.25um Ni + 0.75um Au
... 700 201	1.25um Ni + 0.75um Au	6um Ag	6um Ag

6.3x0.8 4.8x0.8	Ø3.0	190 235 700 207 000 190 235 100 201 000	<= 1.3 mOhm	27 A	36 A	6±2 N	5±2 N	Steck-; Ziehkraft mit MIN.-Stift Insertion F. & Extraktion F. with MIN. pin	6.3x0.5 4.8x0.5	1.6±0.8 N	1.4±0.7 N
2.8x0.8	Ø1.5	190 234 700 207 000 190 234 100 201 000	<= 2.0 mOhm	16 A	22 A	4±2 N	3±2 N		2.8x0.5	0.8±0.4 N	0.6±0.4 N
1.6x0.8 1.6x0.6	Ø1.02	190 238 700 207 000 190 238 100 201 000	<= 2.7 mOhm	11 A	16 A	2±1.5 N	1.5±1 N		1.6x0.5	0.6±0.3 N	0.6±0.4 N
0.64x0.64	Ø1.02	190 242 700 207 000 190 242 700 201 000	<= 7.5 mOhm	7 A	9 A	1.5±1 N	1±0.6 N		0.61x0.61	1.5±0.9 N	1±0.6 N
für Stift for Pin	**Anschluß Termination**	**Teile-Nummer Part-Number**	**Durchgangswiderstand Contact Resistance**	**Nennstrom nem.Current T_{rise}=45K**	**max.Dauerstrom max.cont.Current T_{max}=120°C**	**Steckkraft Insertion F.**	**Ziehkraft Extraktion F.**		**für MIN. Stift for MIN. pin**	**Steckkraft mit MIN.-Stift Insertion F. with MIN. pin**	**Ziehkraft mit MIN.-Stift Extraktion F. with MIN. pin**

Bearbeitet Prepared	Geprüft Checked	Normung Standard	Labor Laboratory	CAD-Nr.: 00024294_B12	Änder. Datum Rev. date	13.11.03	20.07.06	04.09.13		009 325
03.09.03 Wagner				Ersatz für: Exchange for:						Blatt Sheet 2
					Zust. Rev.	a	b	c		

CAD: Pro/ENGINEER